Зимний сад Raex M130

WINDECO

Заказ № _____ Заказчик _____

Дата принятия _____ Транспортная компания _____ Вид упаковки _____ ☐ Наличный ☐ Безналичный

Карниз № _____ Кол-во карнизов _____

ТИП СИСТЕМЫ

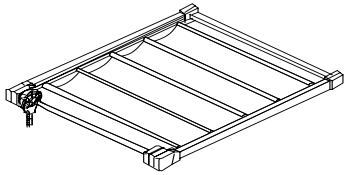

Ручной роторно-цепочный* ☐

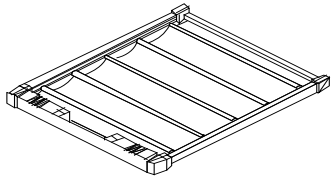

Тандемная пара электродвигателей ☐

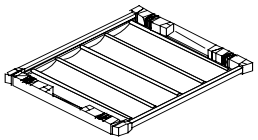

Двойной тандем электродвигателей ☐

ФОРМА

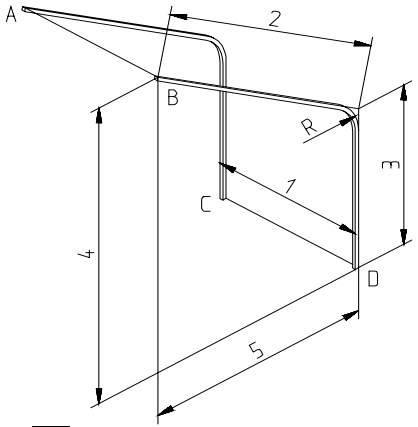

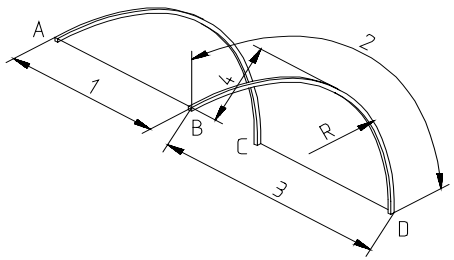

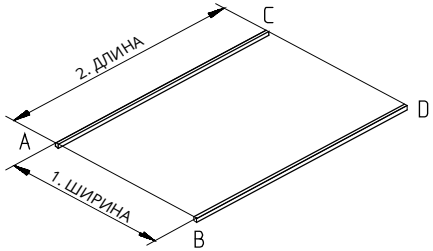

☐ Угловой
- **1** _____
- **2** _____
- **3** _____
- **4** _____
- **5** _____
- **R** _____

☐ Арка
- **1** _____
- **2** _____
- **3** _____
- **4** _____
- **R** _____

☐ Прямой
- **1** _____
- **2** _____

Замер производится по внешним габаритам изделия

ДОПОЛНИТЕЛЬНЫЕ СВЕДЕНИЯ

Ширина изделия, м	Длина изделия, м	Ведущая штанга, шт.	Кол-во штанг, шт.	Соединительный элемент, шт.	Сторона двигателей / цепи	Угол наклона цепи, гр.
					A B / C D	

УПРАВЛЕНИЕ

Проводное управление		Кол-во
Somfy 1 -кан. ☐ Raex 1 -кан. ☐ Raex 2 -кан. ☐		

Радиоприёмники		
Somfy InDoor ☐ Somfy InWall ☐ Somfy с кнопкой 1к ☐		
Raex с кн. 1к ☐ Raex с кн. 2к ☐		
WINDECO 1 к. ☐ Novo 1к. ☐		

Радиокнопки		
Somfy Smoove 1к. ☐		
Raex 1 к. ☐ Raex 2 к. ☐ Raex 4 к. ☐		

Радиопульты			
Somfy	☐	1 канальный (беж., серебр., чёрн., влагозащ.)	
	☐	5 канальный (беж., серебр., чёрн., влагозащ.)	
	☐	6 канальный с таймером (беж., серебр.)	
	☐	16 канальный (беж., серебр.)	
Raex	☐	20 канальный	
WINDECO	☐	1 канальный (белый)	
	☐	5 канальный (белый)	
	☐	1 канальный с таймером (белый)	
	☐	15 канальный (белый)	
Novo	☐	1 канальный (белый., черн.)	
	☐	5 канальный (белый., черн.)	

Дополнительные сведения _____

система с ручным роторно-цепочным управлением монтируется только в горизонтальной плоскости, допускается небольшой наклон до 5 градусов, максимальная ширина 2 м., длина 3 м.